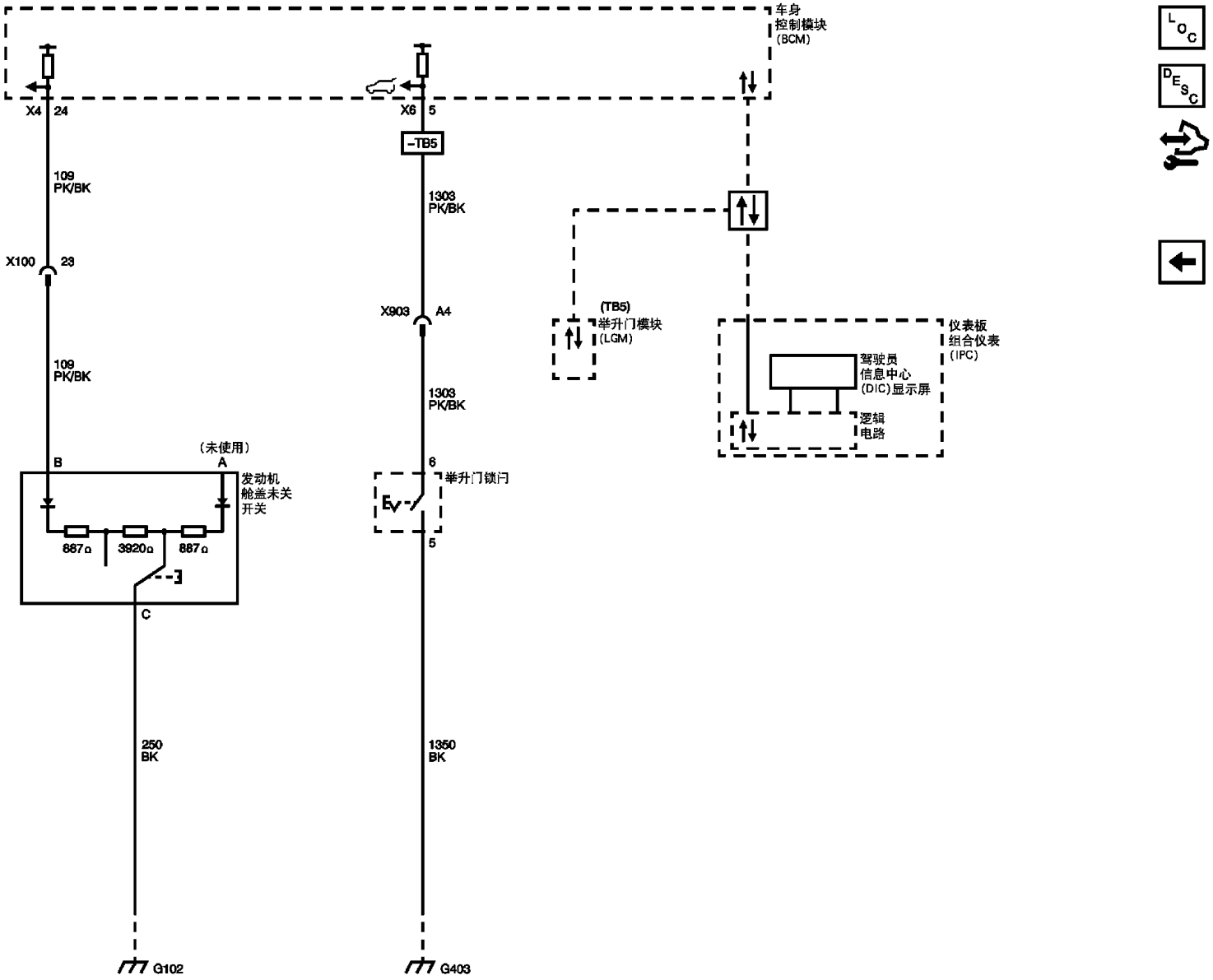
车身
控制模块
(BCM)
X4
24
X6
5
-TB5
109
PK/BK
1303
PK/BK
X100
23
X903
A4
(TB5)
举升门模块
(LGM)
仪表板
组合仪表
(IPC)
驾驶员
信息中心
(DIC)显示屏
逻辑
电路
109
PK/BK
1303
PK/BK
(未使用)
B
A
6
举升门锁闩
发动机
舱盖未关
开关
887Ω
3920Ω
887Ω
5
C
250
BK
1350
BK
G102
G403